SGF

RoHS

マルチパルス変換器（1出力）

機能と特長

オープンコレクタ、電圧、有接点、ラインドライバからのパルス信号を入力し、設定されたパルスレートにて絶縁されたパルス信号を出力する表示付1入力1出力の変換器です。
1台でパルス周波数設定・分周設定が可能です。

この変換器でできること

- ●周波数レンジの設定
  （mHz:超スローパルス、Hz:スローパルス、kHz:パルス）
- ●分周機能（分周比設定、パルス幅設定）
- ●センサ未接続検知
- ●ノーマル・リバース（反転）切替
- ●マニュアル設定モード
- ●ご注文指定時からの周波数レンジ（mHz:超スローパルス、Hz:スローパルス、kHz:パルス）の変更

形式 SGF - ① ② - 0 - ④

PC設定可　互換設計　オプション　ワールド電源　密着取付可　表示パターン　多機能

※:●内の番号は下記「コード選択表」よりご選択ください。
（例:SGF-F0O-0-0）
通信仕様の場合，形式は SGFL になります。通信仕様につきましては，P109をご参照ください。

コード選択表

① 入力1	F0	オープンコレクタ:0.001Hz～15kHz
	F1	電圧パルス:0.001Hz～15kHz
	F2	有接点スイッチ:0.001Hz～30Hz
	F3	ラインドライバ:0.001Hz～15kHz

② 出力1	オープンコレクタ	O	出力定格:24V 100mA 最大周波数:15kHz
	電圧パルス	P	出力定格:12V DC / 30mA 許容負荷抵抗:500Ω以上 最大周波数:15kHz

電源電圧	0	100～240V AC 50/60Hz

④ オプション	0	なし
	2	防湿処理

オープンコレクタ

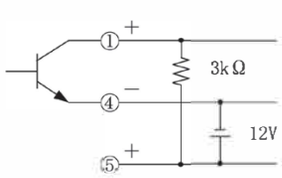

電圧パルス

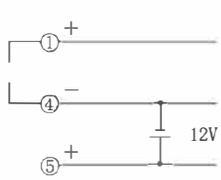

有接点スイッチ

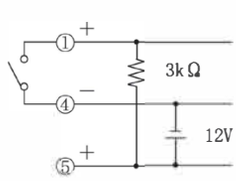

ラインドライバ

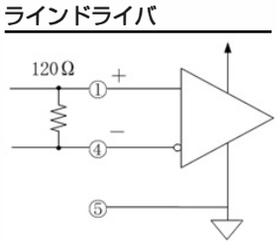

▼ 仕　様

■ 性能

基準精度(at 25℃)	各入力スパンの±0.1%
表示精度	基準精度±1デジット
温度係数	±0.015%/℃
応答時間	25μsec以下　オープンコレクタ出力は負荷により異なる
絶縁抵抗	500V DC 100MΩ以上
耐電圧	2.0kV AC 1分間

■ 一般仕様

入力	オープンコレクタ 周波数レンジ:0.001Hz～15kHz 最小パルス幅:5μs以上(ON、OFFとも) 検出電圧/電流:約12V/4mA 検出レベル:ON時 200Ω以下/0.8V以下,OFF時 100kΩ以上/11V以上 最大定格入力周波数:20kHz	
	電圧パルス 周波数レンジ:0.001Hz～15kHz 最小パルス幅:5μs以上(ON、OFFとも) 波形:矩形波、正弦波またはそれに類似した波形 検出レベル:Low Level1V DC 以下High Level 2V DC 以上 入力インピーダンス:100kΩ以上 入力振幅:2V～50Vp-p OFF時 100kΩ以上 最大定格入力周波数:20kHz	
	有接点スイッチ 周波数レンジ:0.001Hz～30Hz 最小パルス幅:10ms以上(ON、OFFとも) 動作入力条件:ON時 200Ω以下　OFF時 100kΩ以上	
	ラインドライバ 周波数レンジ:0.001Hz～15kHz 受信素子:RS-422レシーバ相当	
センサ用電源	12V DC±5%、定格電流 25mA	
電源電圧	100～240V AC 50/60Hz	
許容電圧範囲	85～264V AC	
消費電力	約8VA(シリアル通信付加時 約9VA)	
使用温度・湿度範囲	−10～55℃(ただし、結露または氷結しないこと)、35～85%RH(ただし、結露しないこと)	
保存温度範囲	−10～60℃	
材質	ケース	難燃性樹脂 色:黒
	パネル	ポリカーボネート
取付方式	DINレール取り付け方式	
外形寸法	22.5×89×70mm(横×縦×奥行)(ソケット含まず)	
質量	約85g(ソケット含まない)	
付属品	入出力シール(白地)、ソケット 8P、CDD(通信仕様時)、簡易版取扱説明書	

▼ 測定範囲コード表

入力番号	測定レンジ	表示分解能
F0	−1999～9999※	1
F1		1
F2		1
F3		1

※ 小数点位置移動およびスケーリング可能

▼ 端子配列図

PWR⑬-⑭	電源電圧 100～240V AC
OUT⑨-⑫	出力 1
IN①-④	パルス入力
IN PWR④-⑤	センサ用電源
RS-485	シリアル通信 RS-485(通信仕様時)

▼ ブロック図

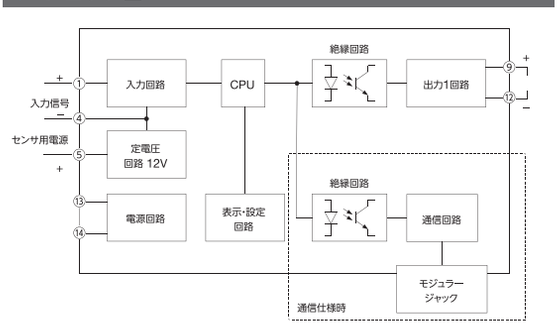

※ラインドライバ入力時、①④端子はラインレシーバ、⑤端子はシグナルグランド

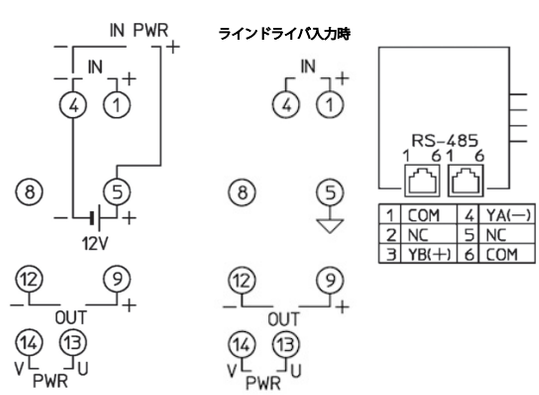

(8Pソケット)